FANUC β8i, α4i
三菱 HF-104.154,HC-SFS-102.152
YASKAWA SGMGH-09A
STANDARD AND BACKSIDE OUTLINE
標準與背後兩用出線

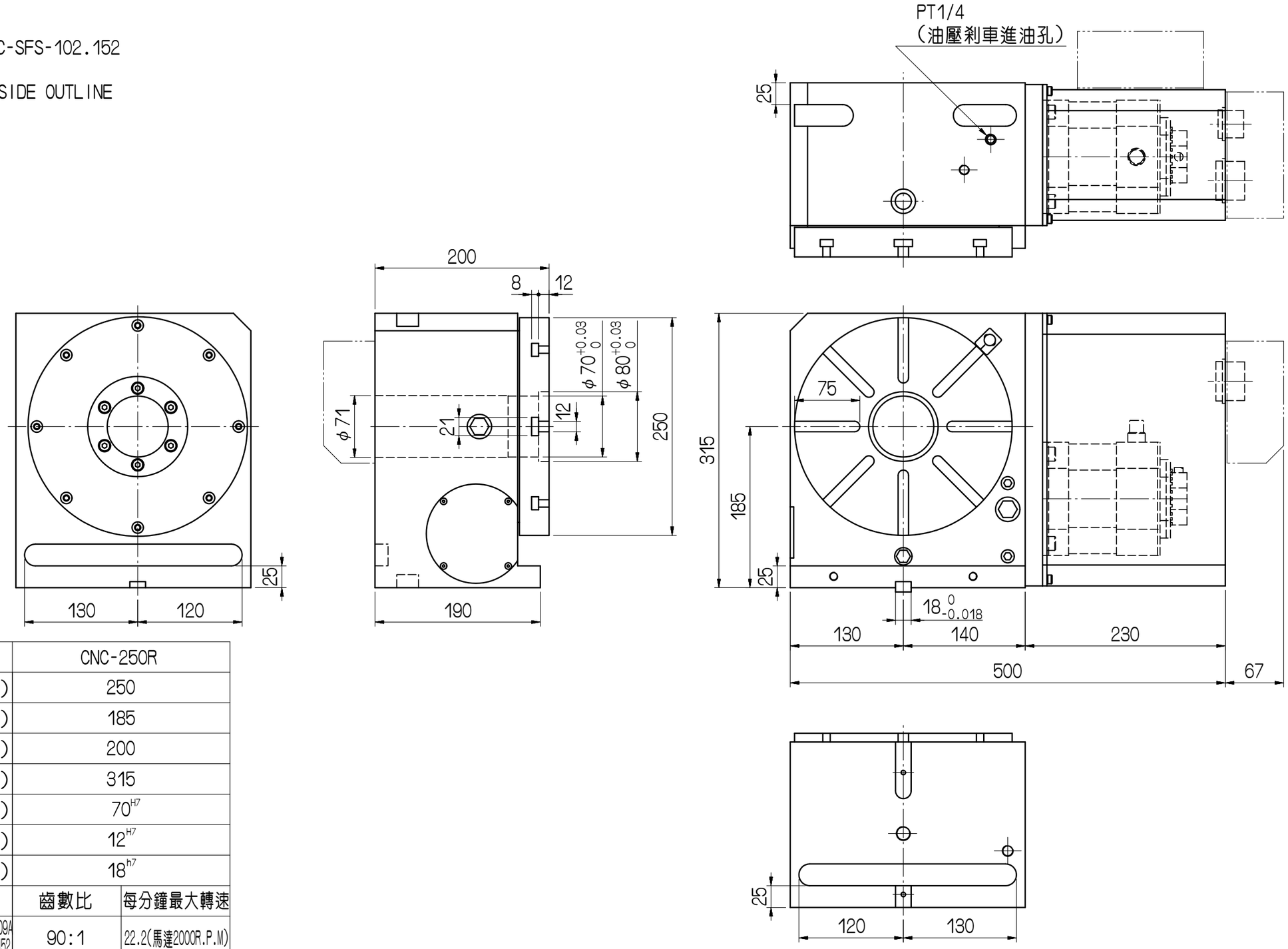

規格表		CNC-250R	
盤面直徑 (mm)		250	
垂直中心高 (mm)		185	
平置全高 (mm)		200	
垂直全高 (mm)		315	
貫穿孔徑 (mm)		70^{H7}	
盤面T型槽寬 (mm)		12^{H7}	
底面導槽寬 (mm)		18^{h7}	
伺服馬達	規格/型號	齒數比	每分鐘最大轉速
	FANUC β8i,YASKAWA SGMGH-09A 三菱 HF-104.154HC-SFS-102.152	90:1	22.2(馬達2000R.P.M)
	FANUC α4i	180:1	11.1(馬達2000R.P.M)
最小分割單位 (度)		0.001	
分割精度 (sec.)		15"	
重覆精度 (sec.)		4"	
剎車扭力 (kg.m)		47(空壓5kg/cm²)	94(油壓20kg/cm²)
水平放置負載 (kg)		300	
垂直放置負載 (kg)		125	

				審核		日期					
				繪圖	林培愉	日期	090107	CNC-250R			
編號	更改內容	更改者	日期	切削加工一般公差 (mm)				適用機型	件號	數量	備註
GSA 旭陽國際精機股份有限公司				尺寸區分	容許差	單位	mm	圖名	外觀尺寸圖	材質	
TEL:04-25377888 FAX:04-25368899				0.5以上~6(含)以下	±0.05	比例	1:5	品號	CNC250R-01-011A3	張次	
				6以上~30(含)以下	±0.1						
				30以上~120(含)以下	±0.15						
				120以上~315(含)以下	±0.2						
				315以上~1000(含)以下	±0.3						
				1000以上~2000(含)以下	±0.5						